平成29年度 バレーボール全日本高校選手権奈良県予選大会 結果

平成２９年　１１月　３日（金）　男子　ならでんアリーナ・第２
　　４日（土）　女子　桜井芝総合・市民
　　１２日（日）　男女　香芝市総合
　　１９日（日）　男女　桜井芝総合
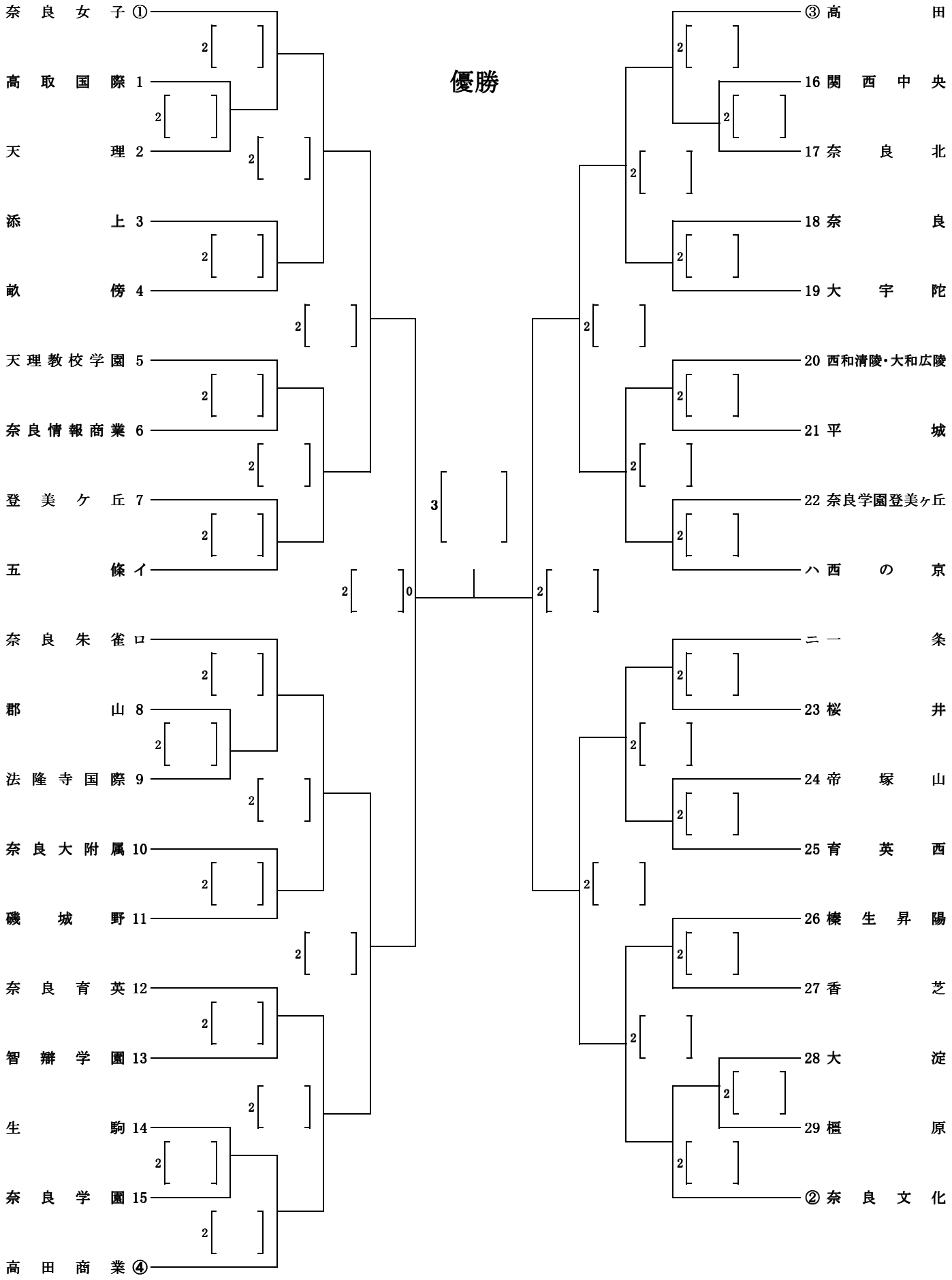
女 子