平成30年度 バレーボール全日本高校選手権奈良県予選大会 結果

平成３０年　１１月　３日（土）　女子　葛城市民・奈良文化高校
　　４日（日）　男子　ジェイテクトアリーナ・第2
　　１０日（土）　男女　ならでんアリーナ
　　１８日（日）　男女　桜井芝総合
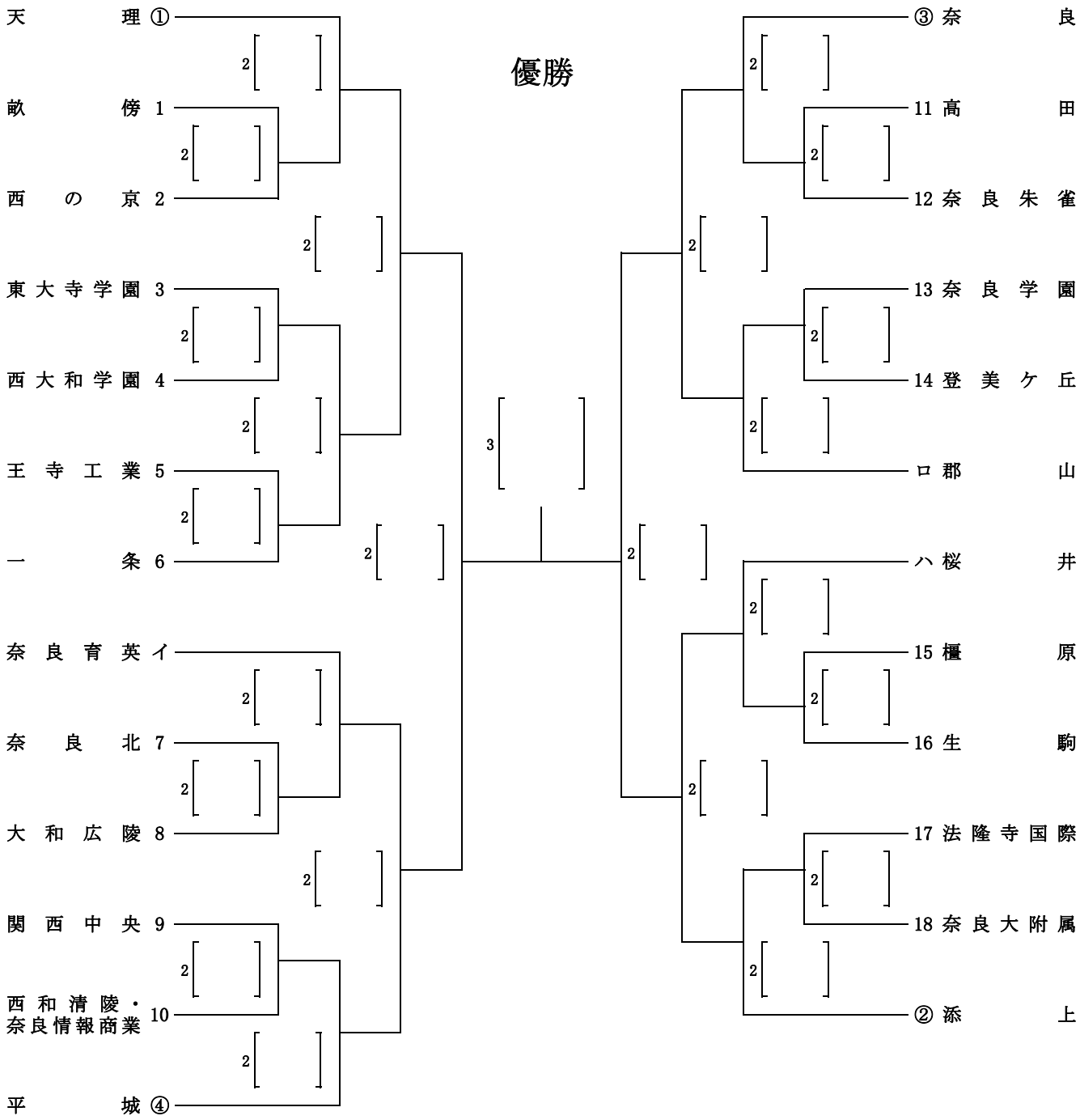
男 子